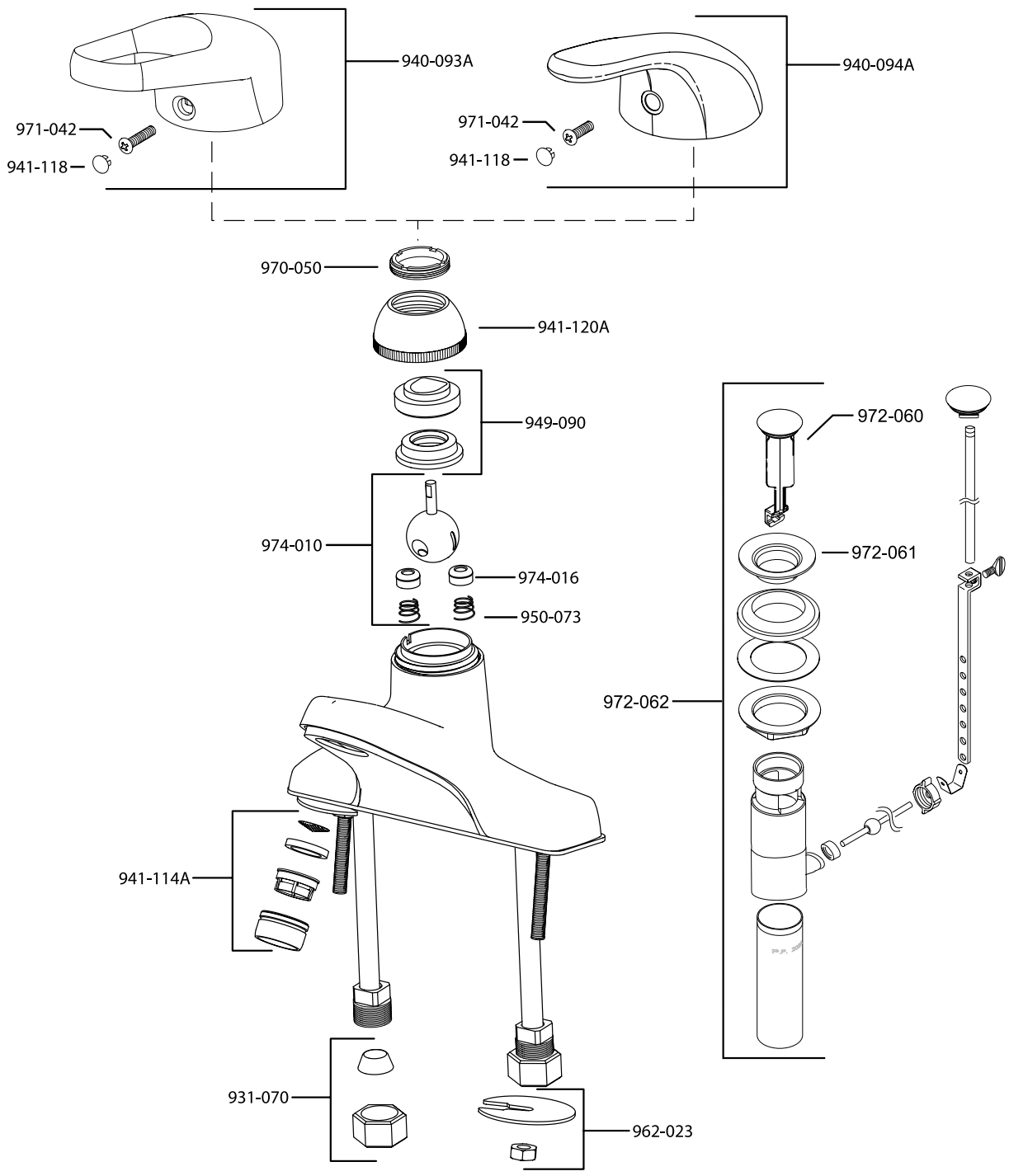

Price Pfister Consumer Care Guide.

To keep your new faucet looking beautiful, please follow these simple care instructions:

DO:
1. Simply rinse the faucet with clear water
2. Dry the faucet with a clean soft cotton cloth.

DO NOT: Use any abrasive cleansers, cloths, or paper towels. Use any cleaning agents containing acids, polish abrasives, or harsh cleaner or soaps.

Regular and routine cleaning will reduce the need for heavy cleaning and polishing. If heavy cleaning is required, the following procedure is recommended:

1. Remove as much surface dirt and film as possible using clear water and a soft cotton cloth (as described above).
2. Use any of the following to remove tough surface film and buildup:
   -Mild liquid detergents.
   -Clear liquid glass cleaners.
   -Non-acidic, non-abrasive gentle liquid or fully dissolved powdered cleansers mixed according to manufacture's specifications.
   -Non-abrasive liquid polishers
3. Once clean, rinse faucet again with clear water to thoroughly remove cleanser and blot dry with a soft cotton cloth.

If you have any doubts or questions concerning care and maintenance of your faucet, please contact your local authorized Price Pfister dealer.

Instructions d'entretien Price Pfister pour le consommateur.

Pour que votre nouveau robinet reste comme neuf, merci de suivre ces simples directives d'entretien:

À FAIRE :
1. Rincer le robinet à l'eau propre
2. Sécher le robinet avec un tissu de coton doux propre.

À NE PAS FAIRE : Utiliser des détergents, tissus ou des papiers abrasifs. Utiliser des nettoyants contenants des acides, des pâtes à polir, des nettoyants ou des savons abrasifs.

Un nettoyage régulier réduira le besoin de gros nettoyage. Si un gros nettoyage est exigé, la procédure suivante est recommandée:

1. Enlever autant de saleté et de pellicule que possible en utilisant de l'eau propre et un tissu de coton doux (comme décrit ci-dessus.).
2. Pour des pellicules et accumulations difficiles à faire partir, utiliser à votre choix :
   - Des détergents liquides doux.
   - Des nettoyants-verres liquides sans teintes.
   - Des détergents liquides doux non-acides, non-abrasifs ou des détergents en poudre complètement dissoute mélangée d'après le cahier des charges de fabrication.
   - Des cirages liquides non-abrasifs.
3. Une fois nettoyé, rincer une fois de plus le robinet avec de l'eau propre pour enlever tout détergent puis éponger à sec avec un tissu de coton doux.

Si vous avez des hésitations ou des questions à propos du soin et de l'entretien de votre robinet, merci de contacter votre revendeur Price Pfister agréé

Guía de Price Pfister para el Cuidado por el Consumidor.

Para que su grifo nuevo luzca siempre bello, por favor siga estas sencillas instrucciones de cuidado:

SÍ:
1. Simplemente enjuague el grifo con agua limpia.
2. Seque el grifo con un paño de algodón suave y limpio.

NO: Use limpiadores, paños o toallas de papel abrasivos. Use agentes limpiadores que contengan ácidos, abrasivos para pulir, ni limpiadores o jabones ásperos.

La limpieza regular y rutinaria reduce la necesidad de efectuar limpiezas profundas o pulimentos. Si es necesario efectuar una limpieza profunda, se recomienda hacer lo siguiente::

1. Desaloje la mayor cantidad posible de suciedad superficial usando agua limpia y un paño suave de algodón (como se explicó anteriormente).
2. Para desalojar las películas superficiales duras y la acumulación, use cualquiera de los siguientes productos:
   -Detergentes líquidos suaves.
   -Limpiadores líquidos y claros para vidrio.
   -Limpiadores suaves sin ácidos ni abrasivos, líquidos o de polvo totalmente disueltos y mezclados de acuerdo a las especificaciones del fabricante.
   -Pulidores líquidos no abrasivos.
3. Una vez esté limpio el grifo, enjuáguelo nuevamente con agua limpia para sacar completamente los limpiadores y séquelo por absorción con un paño suave de algodón.

Si tiene cualquier duda o pregunta relacionada con el cuidado y mantenimiento de su grifo, por favor póngase en contacto con su proveedor local autorizado de Price Pfister.

442-5000
442-6000

CLASSIC

SERIES

by Price Pfister™

442-5005
442-6005

Price Pfister
Lifetime Limited Mechanical & Pfinish Warranty
Covers Pfinish and Pfunction for as Long as You Own Your Home
(Commercial Applications Limit the Duration of the Warranties as Provided Below)

Price Pfister provides the following Warranties for its products. Proof of Purchase may be required in order to obtain any of the benefits set forth below.

Limited Warranties: Price Pfister warrants that for as long as the original purchaser owns the home in which the Price Pfister product (the "Product") is originally installed, the Product will be free of all defects in material and workmanship that would impair the intended and proper use of the Product. If the Product is installed in a commercial application, the above mechanical warranty shall be limited for a period of ten (10) years from the date of purchase of the Product.

Price Pfister warrants against deterioration of the Product's finish for as long as the original purchaser owns the home in which the Product is originally installed. If the Product is installed in a commercial application, the above finish warranty for Products that do not contain the Pforever finish shall be limited to a period of five (5) years from the date of purchase.

Exclusive Remedy: In the event of any defect in the Product that breaches the foregoing warranties, Price Pfister, at its option, will repair or replace the defective part of the Product. Repair or replacement of the Product is the exclusive remedy.

For any remedy under this warranty, Price Pfister is to be notified describing the problem. In order to notify Price Pfister and receive assistance or service under this warranty, the original purchaser may: (1) call 1-866-863-6586 for a consumer service representative who can assist you, or (2) write consumer service department c/o Price Pfister Inc., 19701 DaVinci, Lake Forest, CA 92610 and include a description of the problem, model number, your name, address, phone number and approximate date of purchase, or (3) email Price Pfister's customer service department by going to www.PricePfister.com, or (4) notify the location or distributor from which the Product was purchased. In any case, you may be required to return the Product to Price Pfister for inspection and proof of purchase may be required.

Limitations and Exclusions:
PRICE PFISTER WILL NOT BE LIABLE FOR ANY OTHER DAMAGES OR LOSSES, INCLUDING, BUT NOT LIMITED TO, INCIDENTAL AND/OR CONSEQUENTIAL DAMAGES, REGARDLESS OF THE LEGAL THEORY ASSERTED, INCLUDING ANY CLAIM OR BREACH OF WARRANTY HEREUNDER OR ANY OTHER CAUSE, AND WHETHER ARISING IN CONTRACT OR IN TORT (including negligence and strict liability).

Price Pfister has the right to discontinue or modify any product at any time. Some states do not allow limitations or exclusions of incidental or consequential damages, so the above limitations or exclusions may not apply to you. This warranty gives you specific legal rights, and you may also have other rights which vary from state to state.

The above warranties do not cover damage resulting from improper maintenance, repair, cleaning, installation, misuse, abuse, alterations, accidents or Acts of God.

Price Pfister
Garantía Mecánica y sobre el Acabado Limitada de por Vida
Cubre las funciones y el acabado por el tiempo en que usted sea propietario de su casa
(Las Aplicaciones Comerciales Limitan la Duración de las Garantías según se indica a continuación)

Price Pfister suministra las siguientes Garantías para sus productos. Es posible que se requiera la presentación de una Prueba de compra para obtener cualquiera de los beneficios indicados a continuación.

Garantías Limitadas: Price Pfister garantiza que por el tiempo en que el comprador original sea propietario de la casa en el que se hubiese instalado inicialmente el producto Price Pfister (el "Producto"), este Producto estará libre de todo defecto en material y mano de obra que pueda afectar el uso proyectado y correcto del Producto. Si el Producto se instala en una aplicación comercial, la garantía mecánica que antecede estará limitada a un periodo de diez (10) años a partir de la fecha de compra del Producto.

Price Pfister garantiza el acabado del Producto contra deterioro por el tiempo en que el comprador original sea propietario de la casa en la que hubiese instalado inicialmente el Producto. Si el Producto se instala en una aplicación comercial, la garantía sobre el acabado que precede para Productos que no contengan el acabado "Pforever" estará limitada a un periodo de cinco (5) años a partir de la fecha de compra.

Recurso exclusivo: En el caso de que haya un defecto en el Producto que viole las garantías que preceden, Price Pfister, a su opción, reparará o reemplazará la pieza defectuosa del Producto. La reparación o el reemplazo del Producto es el recurso exclusivo.

Para todo recurso con respecto a esta garantía, Price Pfister deberá ser notificado, con una descripción del problema. Para notificar a Price Pfister y recibir ayuda o servicio bajo esta garantía, el comprador original puede: (1) llamar al 1-866-863-6586 para hablar con un representante de servicio al cliente que lo pueda ayudar, o (2) escribir al departamento de servicio al consumidor, c/o Price Pfister Inc19701 DaVinci, Lake Forest, CA 92610 U.S.A e incluir una descripción del problema, el número del modelo, su nombre, dirección, número de teléfono y fecha aproximada de compra, o (3) enviar un e-mail al departamento de servicio al consumidor de Price Pfister entrando en la página web www.PricePfister.com, o (4) avisarle al lugar o al distribuidor en donde se compró el Producto. En cualesquiera de los casos, usted deberá devolver el Producto a Price Pfister para su inspección y es posible que se requiera la presentación de una prueba de compra.

Limitaciones y Exclusiones:
PRICE PFISTER NO SE HARÁ RESPONSABLE DE NINGÚN OTRO DAÑO O PERJUICIO, INCLUYENDO, PERO SIN ESTAR LIMITADO A DAÑOS INCIDENTALES Y/O CONSECUENTES, SIN IMPORTAR LA TEORÍA LEGAL A LA QUE SE ALEGUE, INCLUYENDO TODO RECLAMO O VIOLACIÓN DE LA GARANTÍA PRESENTE O CUALQUIER OTRA CAUSA, Y YA SEAN COMO RESULTADO DE UNA RESPONSABILIDAD CONTRACTUAL O EXTRACONTRACTUAL (incluyendo negligencia y responsabilidad estricta).

Price Pfister tiene el derecho de discontinuar o modificar cualquier producto en cualquier momento. Ciertos estados no permiten limitaciones o exclusiones de daños incidentales o consecuentes, de manera que es posible que las limitaciones o exclusiones que preceden no correspondan en su caso. Esta garantía le otorga derechos legales específicos y es posible que usted también tenga otros derechos que difieren entre un estado y otro.

Las garantías que preceden no cubren daños y perjuicios ocasionados como resultado de mantenimiento, reparaciones, limpieza o instalación inadecuados, mal uso, abuso, alteraciones, accidentes o causas de fuerza mayor.

Price Pfister
Une garantie limitée à vie
pour ce qui est de l'aspect mécanique et de la finition,
tant et aussi longtemps que vous serez propriétaire de votre domicile.
(Garantie limitée en cas d'utilisation commerciale - voir ci-dessous)

Veuillez noter qu'une preuve d'achat peut être requise en cas de recours au titre de la garantie.

Garantie limitée: Tant et aussi longtemps que l'acheteur sera propriétaire du domicile dans lequel le produit Price Pfister a été installé, nous lui garantissons que ce dernier sera exempt de tout défaut de matériau ou vice de fabrication pouvant en entraver l'utilisation correcte tel que prévu. Dans le cas des produits d'utilisation commerciale, la garantie exprimée ci-dessus est restreinte à une période de dix (10) ans.

Par ailleurs, tant et aussi longtemps que l'acheteur sera propriétaire du domicile dans lequel le produit Price Pfister a été installé, nous lui garantissons un article dont la finition ne pourra se détériorer. Dans le cas des produits d'utilisation commerciale qui ne comportent pas la finition "Pforever", la garantie est restreinte à une période de cinq
(5) ans.

Recours exclusif : En cas de défaut du produit relevant de la garantie, le fabricant pourra, à sa discrétion, réparer ou remplacer la partie défectueuse. Cette mesure constitue un recours exclusif.

Pour tout recours au titre de la garantie, les clients doivent communiquer avec le fabricant pour lui faire part du problème. L'acheteur d'origine peut : (1) composer le 1-866-863-6586 pour parler à un représentant qui l'assistera; (2) écrire au service à la clientèle : Price Pfister Inc., 19701 DaVinci, Lake Forest, CA 92610 U.S.A., et fournir une explication du problème, en précisant le numéro de modèle, son nom, son adresse et son numéro de téléphone, ainsi que la date d'achat approximative; (3) communiquer par courrier électronique avec le service à la clientèle en utilisant le site www.PricePfister.com, ou (4) aviser le détaillant qui a vendu le produit. On peut être obligé de retourner le produit au fabricant, et une preuve d'achat peut être exigée.

Limitations et exclusions
PRICE PFISTER NE SERA PAS RESPONSABLE DES AUTRES DOMMAGES OU PERTES, Y COMPRIS LES DOMMAGES INDIRECTS, INDÉPENDAMMENT DE TOUTE THÉORIE JURIDIQUE, Y COMPRIS TOUTE RÉCLAMATION SELON LAQUELLE IL Y AURAIT EU RUPTURE DE GARANTIE, QUE CE SOIT PAR RAPPORT À UN CONTRAT OU PAR VOIE DE NÉGLIGENCE (cela comprend la négligence et la responsabilité stricte).

Price Pfister se réserve le droit de discontinuer ou de modifier un produit en tout temps. Certaines provinces ne permettent pas l'exclusion ou la limitation des dommages indirects, de sorte que la limitation exprimée peut ne pas s'appliquer. La présente garantie octroie aux clients certains droits d'ordre juridique, et ceux-ci pourraient en avoir d'autres, selon la province où ils habitent.

La garantie ne s'applique pas aux dommages résultant d'un entretien, d'un nettoyage ou d'une installation fautivement effectués