Pfister
FAUCETS

Verve Handle Options

HHL-GTVRV

Personal Assistance, Product Specs, & "How-to" Questions:
Asistencia personal, especificaciones del producto y preguntas sobre "cómo hacerlo":
Aide personnelle, spécifications du produit et questions "pratico-pratiques" :

1-800-732-8238
pfisterfaucets.com

Parts in the Box
Piezas en la caja
Pièces dans la boîte

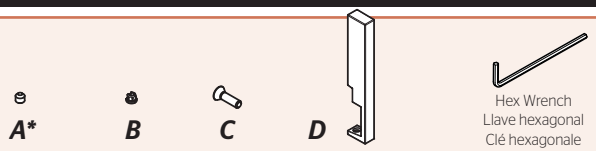

**Or use the set screw from your faucet handle hub • O use tornillo de fijación del cubo de manija del grifo • Ou utilisez vis de réglage du moyeu de la poignée de votre robinet*

Uninstall lever assembly
Desinstalar el conjunto de palanca
Désinstaller l'ensemble levier

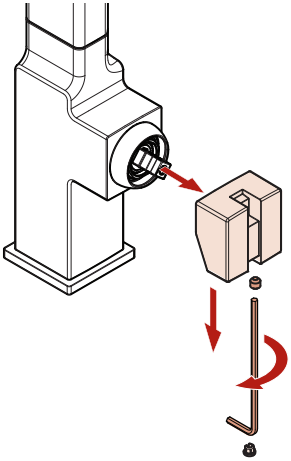

Install lever
Instale la palanca
Installer le levier

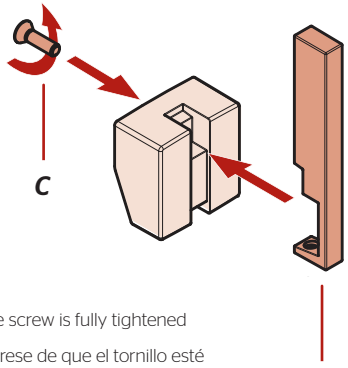

Ensure screw is fully tightened

Asegúrese de que el tornillo esté completamente apretado

Assurez-vous que la vis est bien serrée

Reinstall lever assembly
Reinstale el conjunto de la palanca
Réinstaller l'ensemble de levier

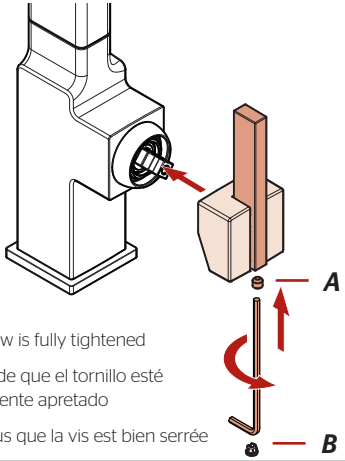

Ensure screw is fully tightened

Asegúrese de que el tornillo esté completamente apretado

Assurez-vous que la vis est bien serrée

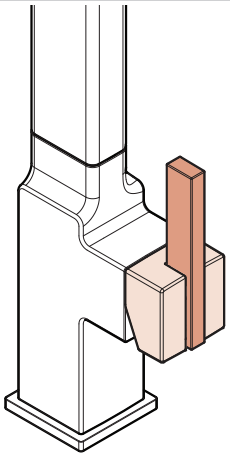

Copyright © 2026, Pfister Faucets, an ASSA ABLOY Group company. All rights reserved.
Reproduction in whole or in part without the express permission of Pfister Faucets is prohibited.