# 015-2WD • Parts Explosion • Esquema de piezas • Vue éclatée des pièces

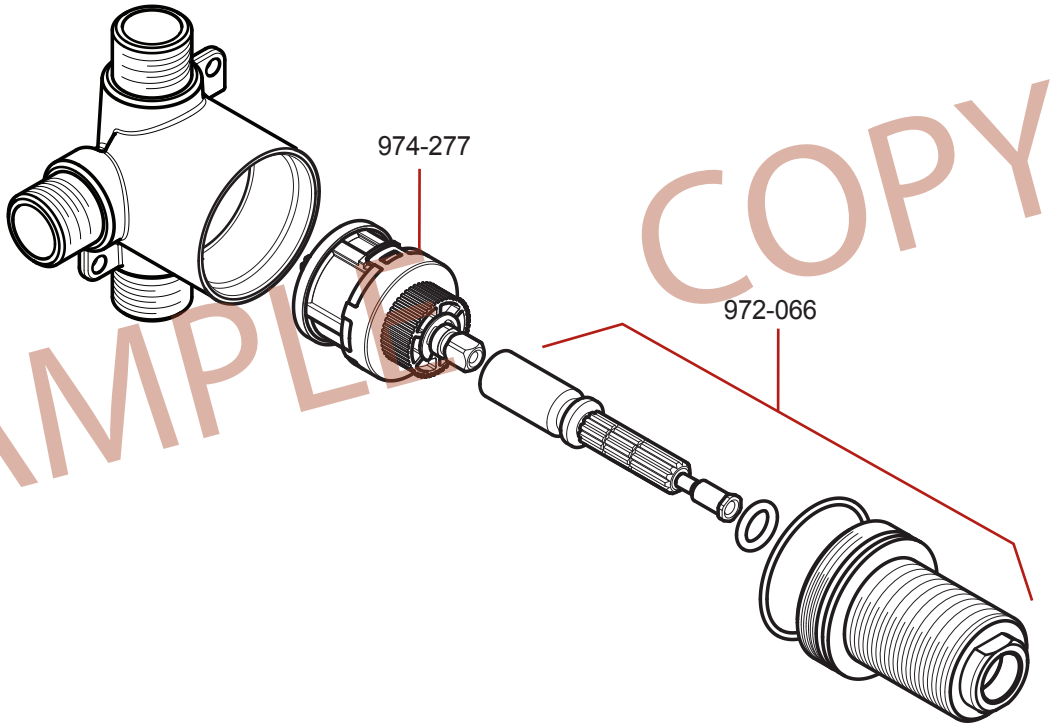


SAMPLE COPY