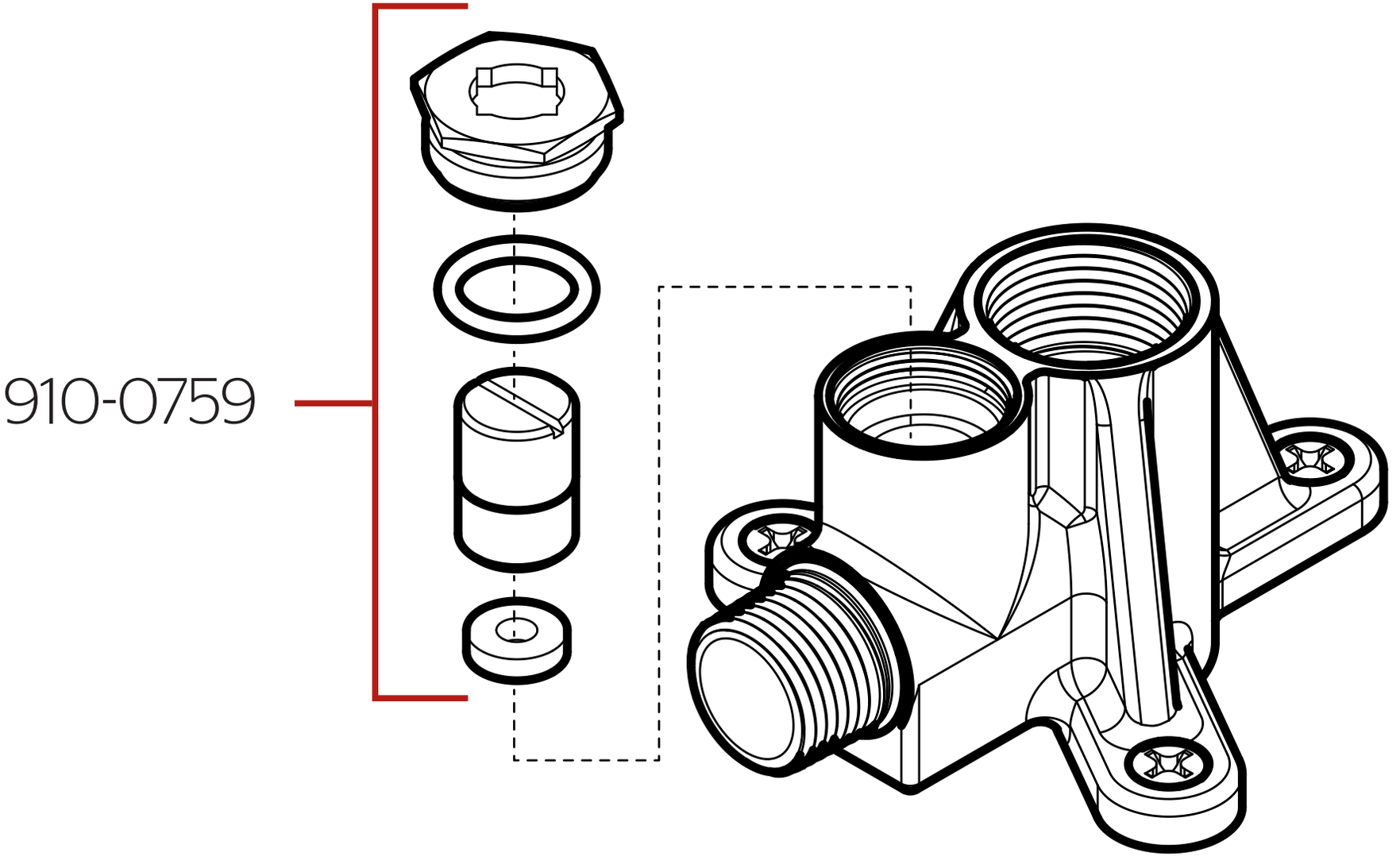Parts Explosion • Despiece de piezas • Vue éclatée des pièces